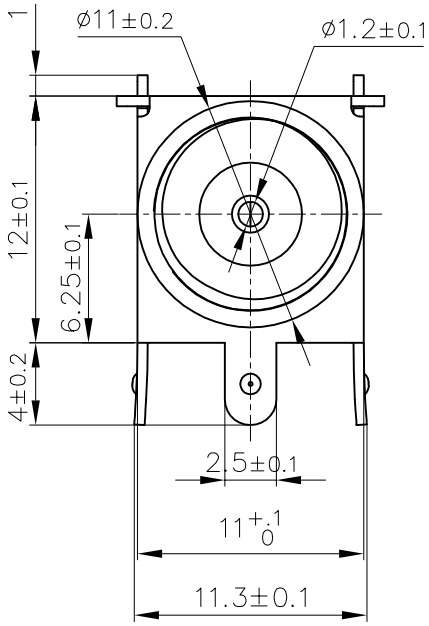

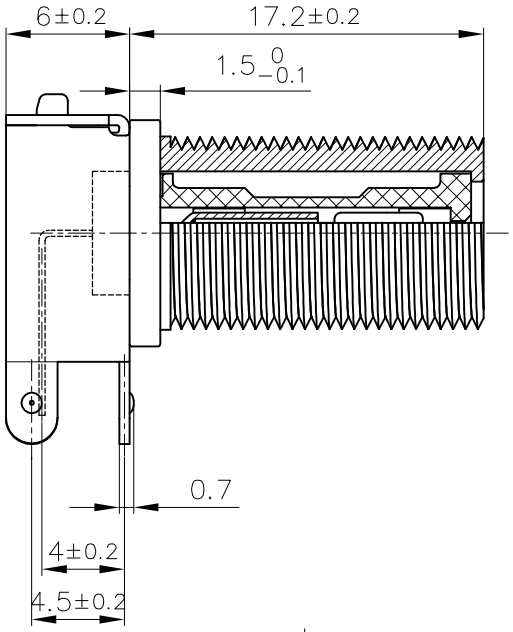

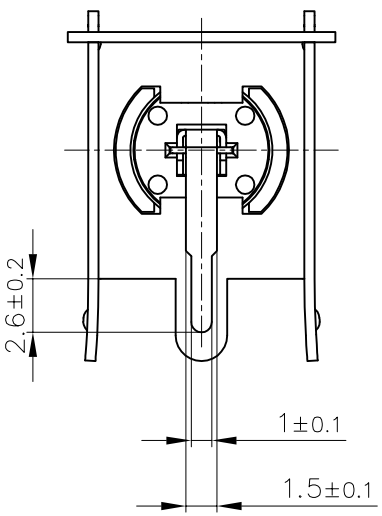

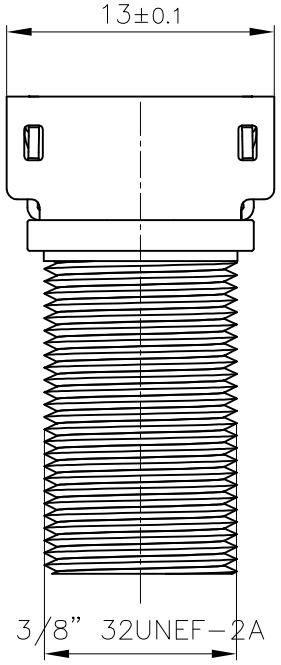

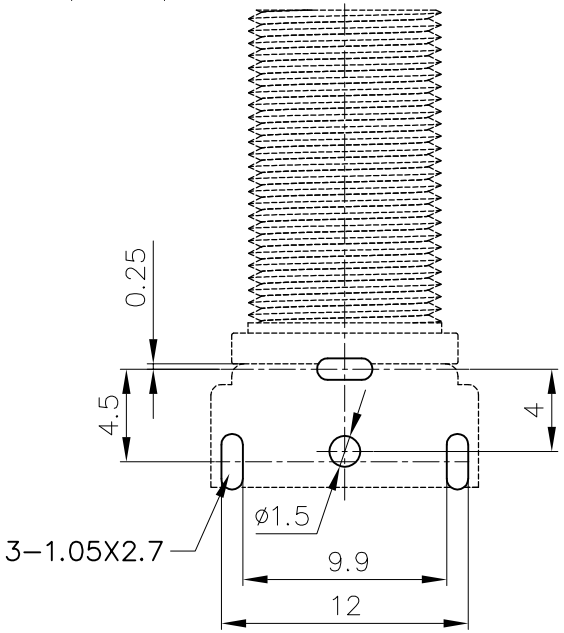

印制线路板示意图

P.C.B. Layout(Bottom View)

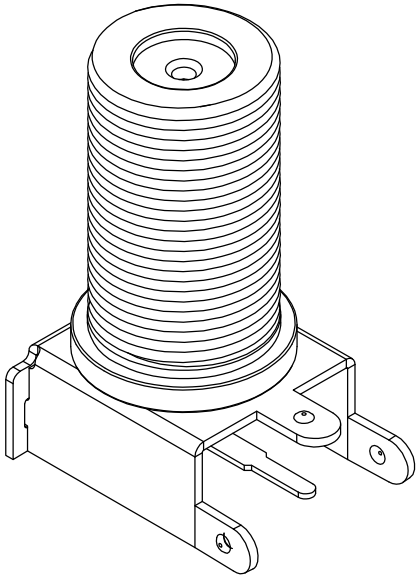

ZGELE www.zgele.com 浙江正广电子有限公司 ZHENGGUANG Electronics CO., LTD.

标题 Title: RF-048

外形图 Customer Drawing

图纸编号 DWG No.: ZG-RF.1.1.00.00.025WX

视图方向 PROJ.

画幅 Size	比例 Scale	页码 Sheet	修订 RVE	
A4	1:1	1/1	A	0

设计 DRA. / 校对 CHK. / 批准 APR.

未注明公差尺寸按下表 Dimension Tolerance

ANGLE(DEG)	±3°
UNDER ~ 6	±0.2
6 ~ 18	±0.3
18 ~ 50	±0.4
50 OVER	±0.5

更改标记	签名	变更内容	日期